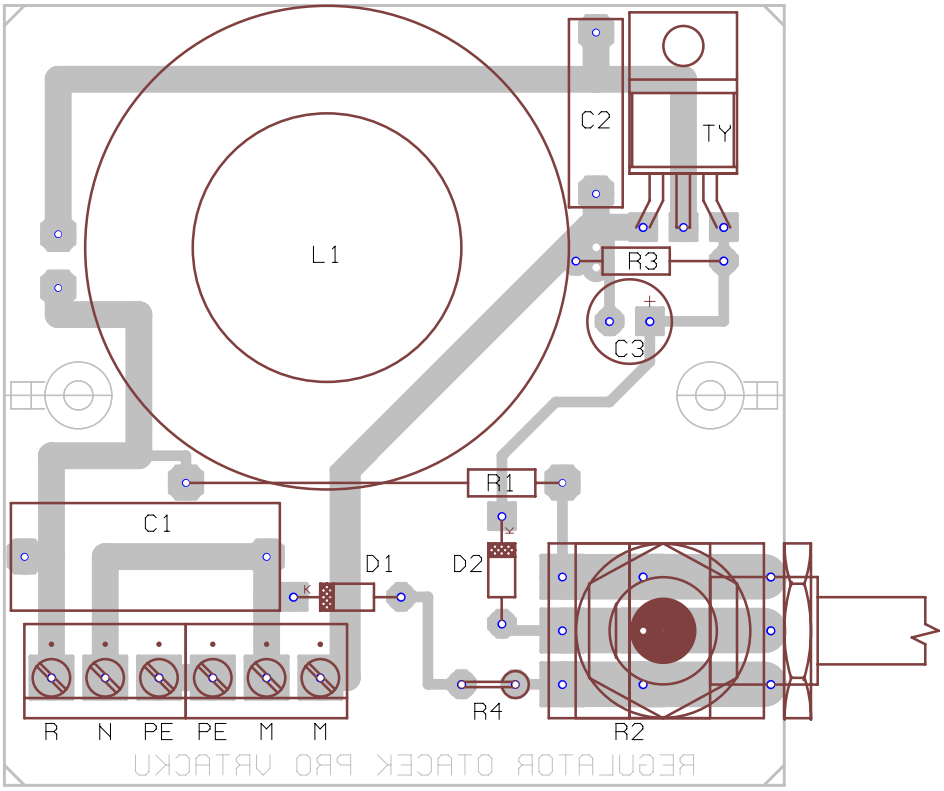
C2
TY
L1
R3
C3
R1
C1
D1
D2
R4
R2
R N PE PE M M

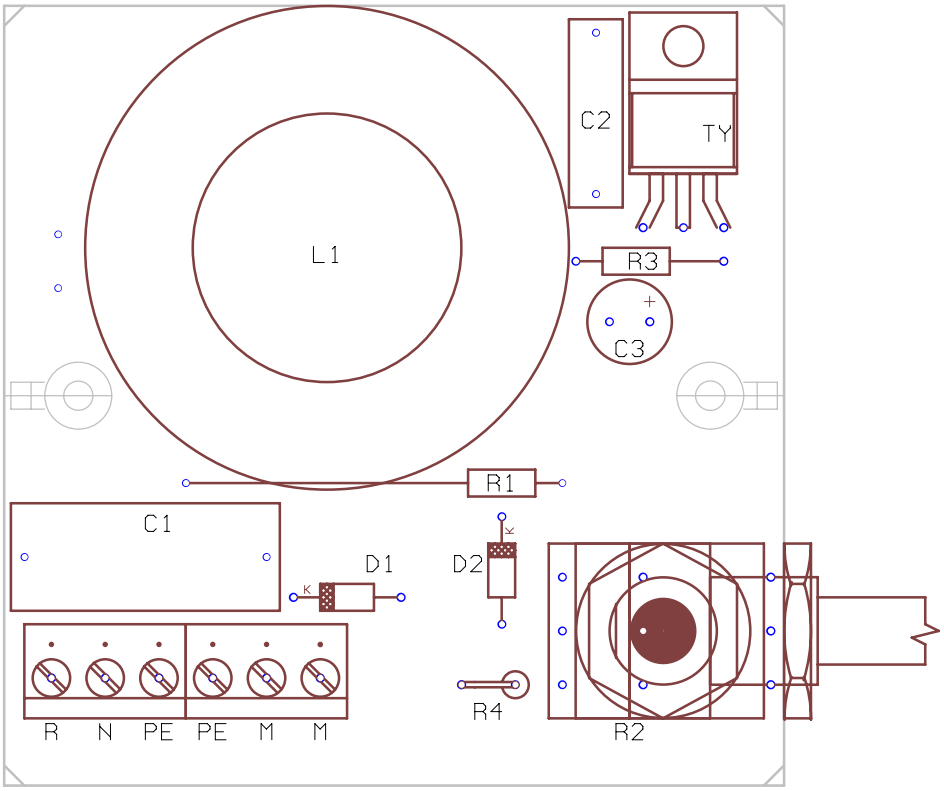
C2
TY
L1
R3
C3
R1
C1
D1
D2
R4
R2
R N PE PE M M

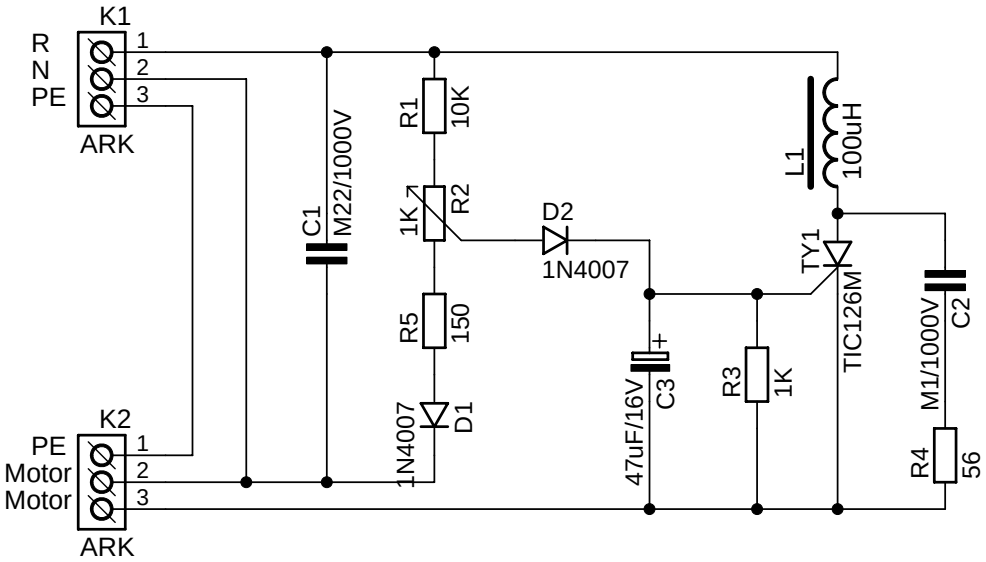
K1
R
N
PE
1
2
3
ARK
K2
PE
Motor
Motor
1
2
3
ARK
C1
M22/1000V
R1
10K
1K
R2
R5
150
1N4007
D1
D2
1N4007
47uF/16V
C3
R3
1K
TY1
TIC126M
L1
100uH
M1/1000V
C2
R4
56

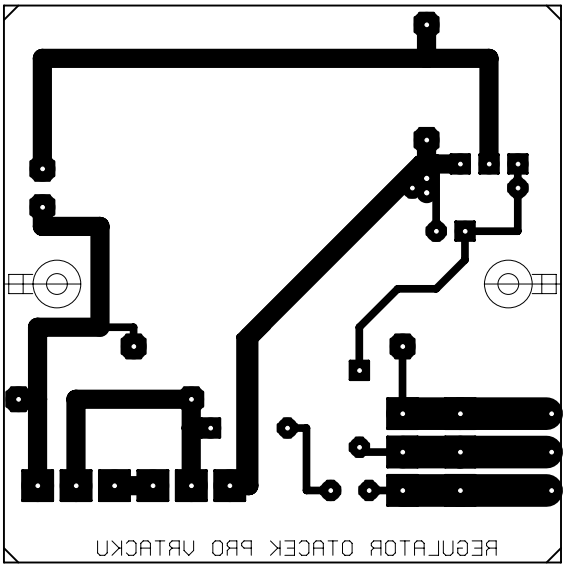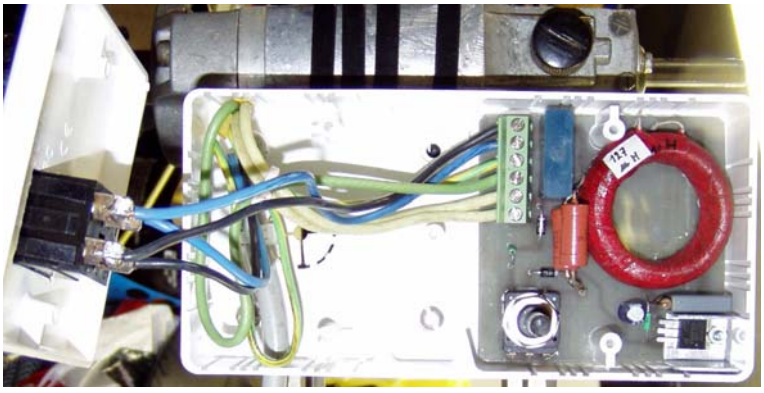
REGULATOR OTACEK PRO VRTACKU