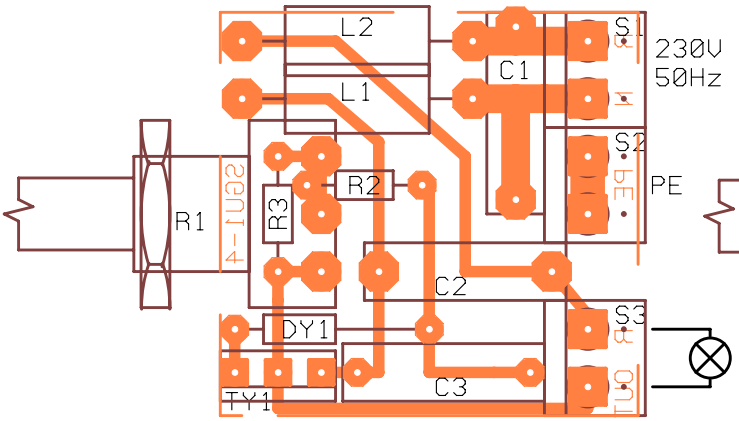
L2
L1
C1
S1
230V
50Hz
S2
PE
R1
R3
R2
C2
DY1
S3
C3
TY1

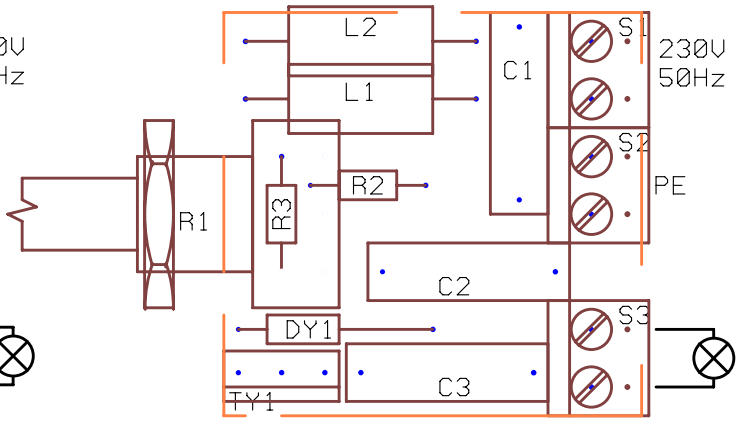
L2
L1
C1
S1
230V
50Hz
S2
PE
R1
R3
R2
C2
DY1
S3
C3
TY1

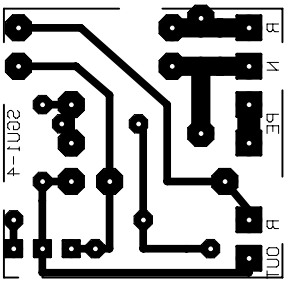

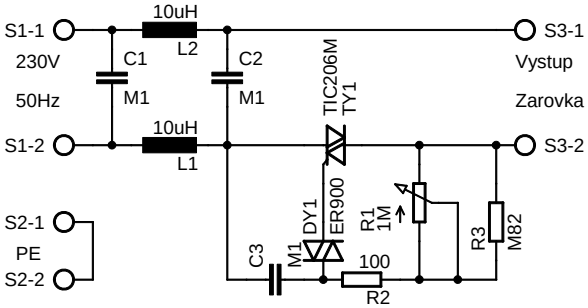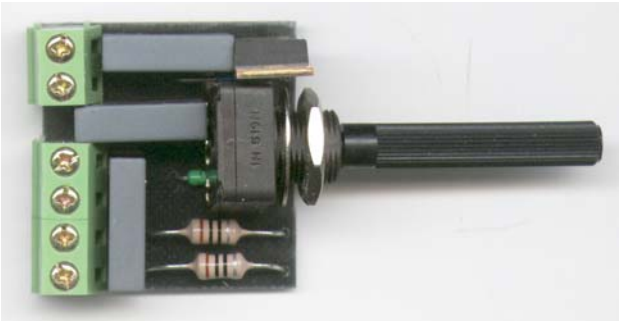
S1-1
230V
50Hz
S1-2
S2-1
PE
S2-2
10uH
L2
C1
M1
C2
M1
10uH
L1
TIC206M
TY1
DY1
ER900
R1
1M
R3
M82
C3
M1
100
R2
S3-1
Vystup
Zarovka
S3-2